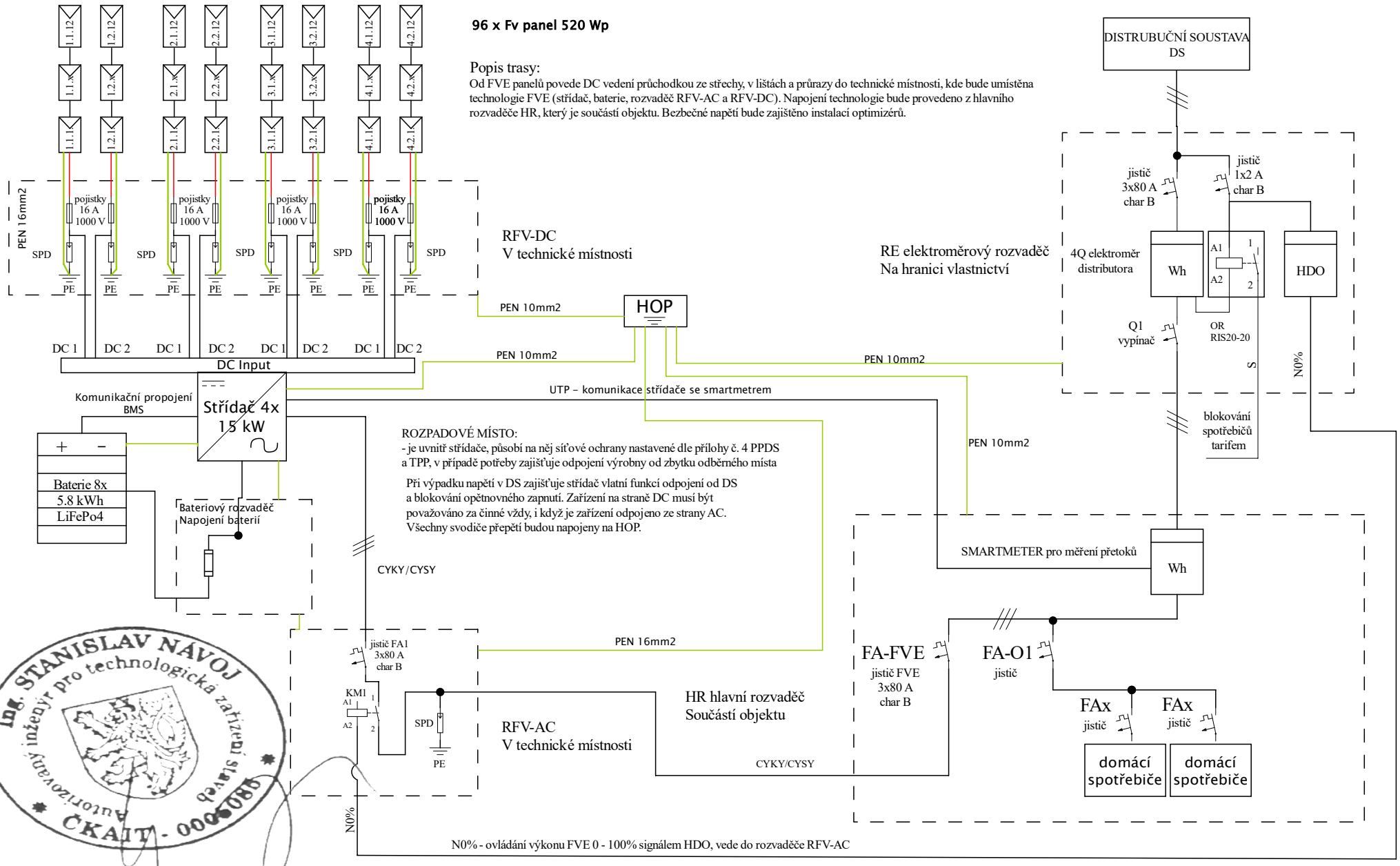

Název	**FVE 49.92 kWp s akumulací do baterií 46.4 kWh**	Kód výkresu **24034-6-PD-SCH-J**	Kreslil **Václav Plachejda**
Výkres	**Jednopólové schéma zapojení**	Strana **1 z 1 (A4)**	Schválil **Ing. Stanislav Návoj**
Adresa stavby	**Husova 555, 582 22 Přibyslav**		Datum vydání **19.08.2024**